CONFIGURAÇÃO DE PENAS P/ PLOTAGEM

COR		ESP.
1	07	0,1
2	07	0,2
3	07	0,3
4	07	0,4
5	07	0,5
6	07	0,6
7	07	0,25
8	07	0,09
9	07	0,15
140	140	0,15
162	162	0,15

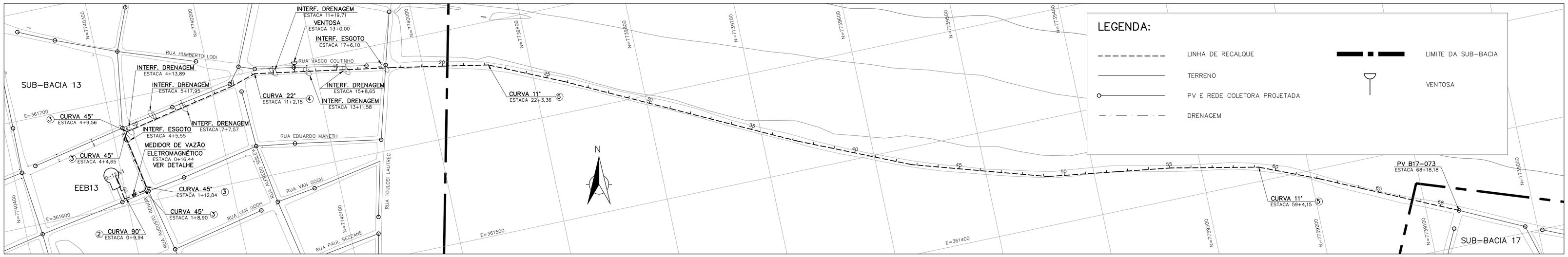

PLANTA RECALQUE DA EEB 13

ESC.: 1/2000

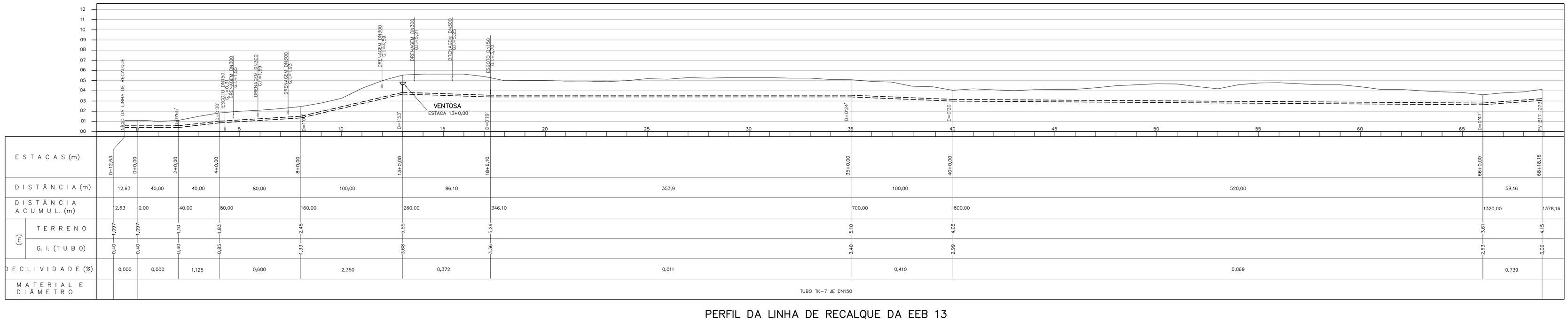

ESTACAS (m)	0+12,63	0+0,00	2+0,00	4+0,00	8+0,00	13+0,00	18+6,10	35+0,00	40+0,00	68+0,00	68+18,18
DISTÂNCIA (m)	12,63	40,00	40,00	80,00	100,00	86,10	353,9	100,00	520,00	58,16
DISTÂNCIA ACUMUL. (m)	12,63	0,00	40,00	80,00	160,00	260,00	346,10	700,00	800,00	1320,00	1378,16
(m) TERRENO	4,097	4,097	4,10	4,83	2,45	5,55	5,29	5,10	4,06	3,61	4,15
(m) G. I. (TUBO)	0,40	0,40	0,40	0,85	1,33	3,68	3,36	3,40	2,99	2,63	3,06
DECLIVIDADE (%)	0,000	0,000	1,125	0,600	2,350	0,372	0,011	0,410	0,069	0,739
MATERIAL E DIÂMETRO	TUBO TK-7 JE DN150

PERFIL DA LINHA DE RECALQUE DA EEB 13

ESC. : H=1/2000 ; V=1/200

RELAÇÃO DE MATERIAL – EEB 13					
Nº	DISCRIMINAÇÃO	UND.	MATER.	DIÂM.	QUANT.
01	TUBO K7 COM BOLSAS JGS	m	F°F°	150	1.390,79
02	CURVA 90° COM BOLSAS JGS	PÇ	F°F°	150	01
03	CURVA 45° COM BOLSAS JGS	PÇ	F°F°	150	04
04	CURVA 22° COM BOLSAS JGS	PÇ	F°F°	150	01
05	CURVA 11° COM BOLSAS JGS	PÇ	F°F°	150	02
	A JE	PÇ	BORRACHA	150	232

NOTAS:

1 – PARA DETALHE DA VENTOSA, VER DES. Nº A-050-001-94-5-XX-0131.

2 – COTAS E ELEVAÇÕES EM CENTÍMETRO, DIÂMETRO EM MILÍMETRO, EXCETO ONDE INDICADO.

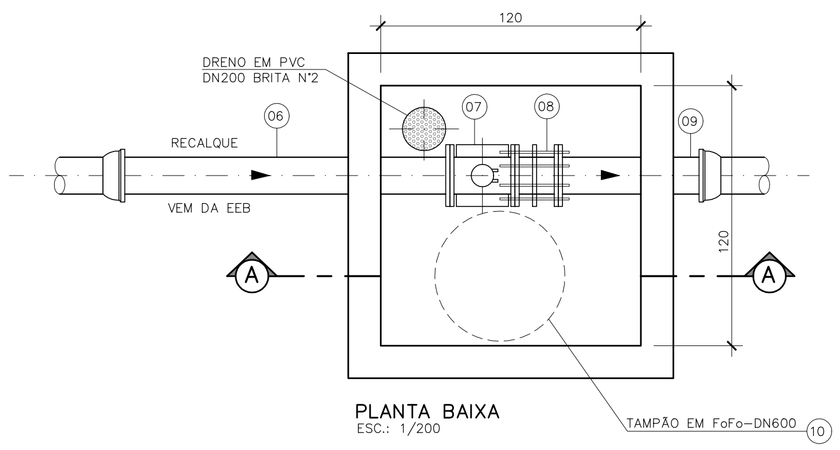

PLANTA BAIXA
ESC.: 1/200

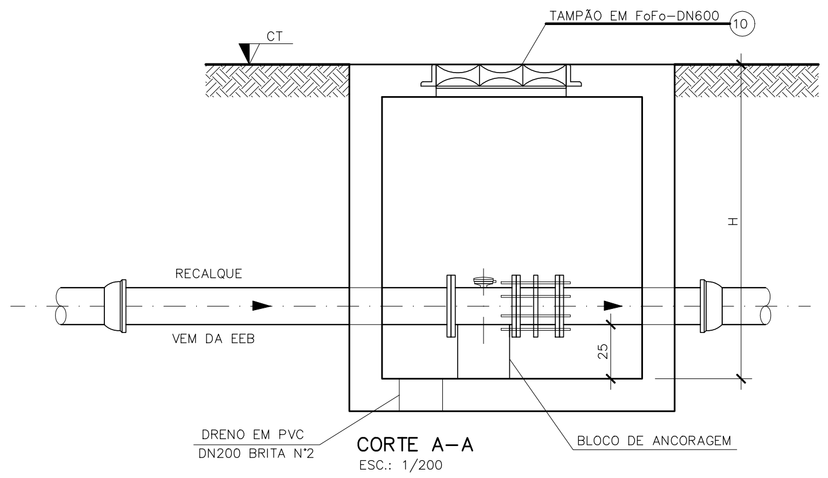

CORTE A–A
ESC.: 1/200

DETALHE DA CAIXA – MEDIDOR DE VAZÃO

RELAÇÃO DE MATERIAL – MEDIDOR DE VAZÃO													
Nº	DISCRIMINAÇÃO	UND.	MATER.	RECALQUE EEB–09		RECALQUE EEB–10		RECALQUE EEB–12		RECALQUE EEB–13		RECALQUE EEB–14	
				DIÂM.	QUANT.	DIÂM.	QUANT.	DIÂM.	QUANT.	DIÂM.	QUANT.	DIÂM.	QUANT.
06	TFP 10 JGS L=1,30m	PÇ	F°F°	80	01	80	01	100	01	150	01	80	01
07	MEDIDOR MAGNÉTICO P/ ESGOTO FLANGEADO PN10MARCA REF. CONAUT OPTIFLUX 2000 – BORRACHA OU SIMILAR	PÇ	F°F°	80	01	80	01	100	01	150	01	80	01
08	JUNTA DE DESMONTAGEM	PÇ	F°F°	80	01	80	01	100	01	150	01	80	01
09	TFP 10 JGS L=0,75m	PÇ	F°F°	80	01	80	01	100	01	150	01	80	01
10	TDA 600 – PARA RUA	PÇ	F°F°	600	01	600	01	600	01	600	01	600	01
	ABF 10	PÇ	BORRACHA	80	03	80	03	100	03	150	03	80	03
	PPF 10	PÇ	AÇO CARB.	16x80	24	16x80	24	16x80	24	20x90	24	16x80	24
	CAIXA DO MEDIDOR DE VAZÃO	m	–	CT=2,16 / H=0,98		CT=2,94 / H=1,02		CT=0,98 / H=1,11		CT=1,03 / H=0,88		CT=1,80 / H=1,64	

ESTE DESENHO É PROPRIEDADE DA COMPANHIA ESPÍRITO SANTENSE DE SANEAMENTO – CESAN E NÃO PODE SER COPIADO SEM SUA AUTORIZAÇÃO.

NÚMEROS	TÍTULOS
PRINCIPAIS DESENHOS DE REFERÊNCIA	

Nº	LOCAL	DISCRIMINAÇÃO	DES.	DIV.	GER.	DATA
REVISÃO						

CANCELA E SUBSTITUI O DESENHO NÚMERO:

CANCELADO E SUBSTITUÍDO PELO DESENHO NÚMERO:

CENTRO DE DOCUMENTAÇÃO

RECEBIDO: / /

Nº DOC.: ASS.:

APROVAÇÃO CESAN:

ASS.: MATR.:

UNID.: DATA: / /

ESTA APROVAÇÃO NÃO ISENTA A CONTRATADA DE SUAS RESPONSABILIDADES LEGAIS.

EMITENTE: Etep Consultoria, Gerenciamento e Serviços

PROJETADO:	COORDENADOR:
ARTUR AUGUSTO OLIVEIRA NEVES	ARTUR AUGUSTO OLIVEIRA NEVES
CREA: 045302/D REGIÃO: RJ	CREA: 045302/D REGIÃO: RJ
DESENHO: Fernanda	Nº DES. PROJETISTA: 0876.DS.013.H.0040/00
DATA: 01 /03 /2011	

RESPONSÁVEL TÉCNICO: ENGº ARTUR AUGUSTO OLIVEIRA NEVES

CREA: 045302/D REGIÃO: RJ ART Nº: 0820110020948 DATA: 22/02/2011

EMISSÃO CESAN	DATAS
PROJETADO:	
CREA:	
DESENHADO:	
VERIFICADO: ENGº NESTOR GORZA JUNIOR	
DIVISÃO: ENGº NESTOR GORZA JUNIOR	
GERÊNCIA: ENGº DOUGLAS OLIVEIRA COUZI	

CESAN

MUNICÍPIO: VILA VELHA | DISTRITO: – | BAIRRO: BARRA DO JUCU

NOME DO EMPREENDIMENTO: IMPLANTAÇÃO DO SISTEMA DE ESGOTAMENTO SANITÁRIO BARRA DO JUCU, MORADA DO SOL E PONTA DA FRUTA

TÍTULO: RECALQUE DA EEB 13 – BACIA BARRA DO JUCU

PROJETO HIDRÁULICO

PLANTA, PERFIL, DETALHE DA CAIXA DO MEDIDOR DE VAZÃO E LM

ESCALA:	FOLHA:	Nº CESAN	REV:
INDICADA	01/ 01	A–050–001–96–5–XX–0031	00